TECO TECH

04/2023

SOLLEVATORI 2 COLONNE ELETTROIDRAULICI MODELLO C-LINE HC 3502B-4502B

30/10/2023

Oggetto: Verifica corretto funzionamento
Procedura di rimozione e sostituzione grasso

Egregio Cliente,

In seguito ad alcune verifiche, sono stati effettuati approfondimenti sul corretto funzionamento dei sollevatori 2 colonne elettroidraulici modello C-LINE HC 3502B-4502B.

In particolare è stato rilevato, in alcuni casi, l'utilizzo di un grasso non corretto, che nel tempo può costituire causa di vibrazioni e discontinuità del movimento di salita e discesa, con leggero saltellamento dei carrelli.

Ricordiamo pertanto l'importanza delle operazioni di manutenzione e dell'utilizzo di un grasso con caratteristiche idonee, in particolare un grasso multifunzionale al litio L EP 2, a garanzia del corretto funzionamento del sollevatore nel tempo.

A tal proposito, nel caso si presentassero comportamenti non ottimali del sollevatore, come sopra descritto, si raccomanda di procedere nel modo illustrato di seguito.

1. Verificare il funzionamento del sollevatore in presenza del carico (veicolo).
   Il carico deve essere compreso tra 1000 kg e 2000 kg.
   Effettuare un'operazione di salita e di discesa dei carrelli con il carico.
   Si rileva saltellamento?
2. Se si rileva saltellamento con il carico (veicolo), rimuovere il carico.
3. Posizionare i carrelli a terra.
4. Rimuovere la protezione contrassegnata dalla freccia rossa, sganciando i due fissaggi nella parte inferiore della copertura flessibile e sollevando la stessa.

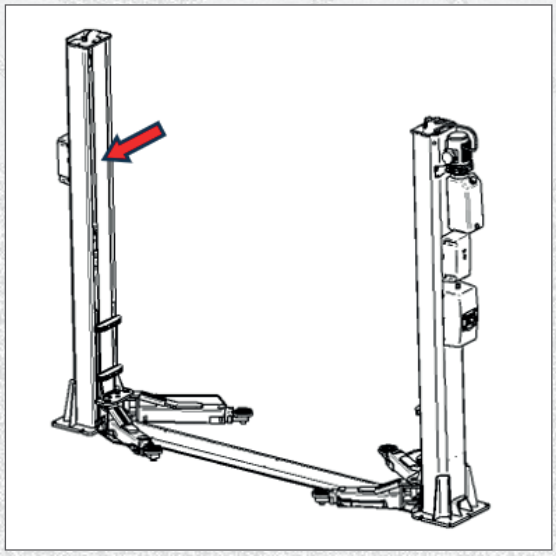

5. Pulire l'interno delle colonne (dal carrello alla sommità della colonna): rimuovere completamente il vecchio grasso con un panno pulito (superfici rosse).
   Pulire entrambe le colonne (lato sinistro e destro).

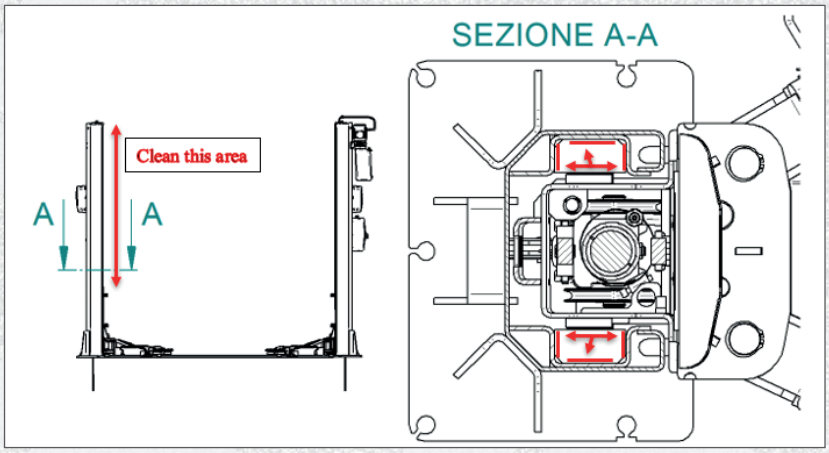

6. Pulire la superficie con un prodotto sgrassante.
7. Portare i carrelli nella posizione superiore.
8. Pulire l'interno delle colonne (dalla parte inferiore della colonna al carrello): rimuovere completamente il vecchio grasso con un panno pulito.

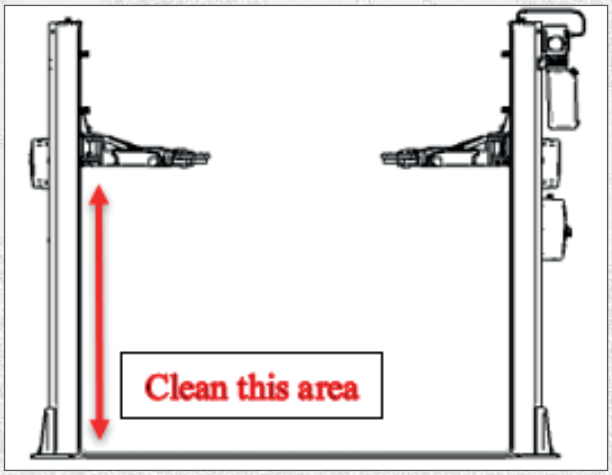

9. Muovere il sollevatore su e giù per tre volte e ripetere i punti n. 5, 6, 7 e 8.
10. Testare il funzionamento del sollevatore senza grasso e con carico (un veicolo con portata compresa tra 1000 kg e 2000 kg). Effettuare due movimenti di salita e discesa.
    Se il sollevatore funziona correttamente, applicare un grasso compatibile con quello standard: CGC Grease L EP 2, di cui segue scheda tecnica.
11. Fissare nuovamente la copertura flessibile a tendina, tramite i ganci appositi, su entrambe le colonne.

Scheda tecnica

CGC Grease L EP 00, 0, 1, 2, 3

Multipurpose Extreme Pressure Lithium Grease

CGC Grease L EP is multipurpose, extreme pressure industrial greases based on a blend of high viscosity index mineral oils and a lithium hydroxystearate soap thickener and contain extreme pressure and other additives. CGC Grease L EP is suitable for most industrial applications, including heavy-duty ones. These greases provide excellent protection against rust, corrosion and wear under heavy or shock loading and vibration. They are available in NLGI grades ranging from 00 to 3. CGC Grease L EP is recommended for use over the temperature range -30°C to 120°C.

Applications

- CGC Grease L EP 00, EP 0, EP 1 provide good pumpability and are suitable for centralized lubrication systems, heavy duty plain and rolling element bearings operating under severe conditions and other applications where good low temperature performance is required
- CGC Grease L EP 2 is recommended for general industrial lubrication, heavy duty plain and rolling element bearings operating under severe conditions
- CGC Grease L EP 3 is recommended for applications where maximum protection against penetration of water or solid contaminants is required, e.g. antifriction and plain bearings, bushings and pins operating under severe conditions including shock loading in wet environments

Features	Advantages and Potential Benefits
Outstanding load carrying capacity	Reduced wear under heavy or shock loading and vibration for good equipment reliability and availability
Excellent mechanical stability	Resistance to grease softening with subsequent loss of lubrication performance and leakage
Excellent water and corrosion resistance	Extended bearing life in wet environments for reduced bearing costs and unexpected downtime
Good pumpability in centralized systems	CGC Grease L EP 00, EP 0, EP 1

Specifications	CGC Grease L EP 00	CGC Grease L EP 0	CGC Grease L EP 1	CGC Grease L EP 2	CGC Grease L EP 3
DIN 51502	KP 1 K-30	KP 2 K-30	KP 1 K-30	KP 2 K-30	KP 3 K-30